ООО "Приводные Решения"
Приводная техника ведущих производителей
Телефон (495) 784-58-30
Сайт: www.pr-re.com **Почта:** info@pr-re.com

Спецификация на электродвигатель Able MS632-2-0,25/3000-B14

Технические характеристики

Код обозначения	Мощность (кВт)	Напряжение (В)	Сила тока (А)	Частота вращения (об/мин)	КПД (%)	cosф	Масса, кг
MS632-2	0,25	220/380	1,17/0,68	2800	72	0,78	5,3

Габаритные и присоединительные размеры

IMB14 малый фланец

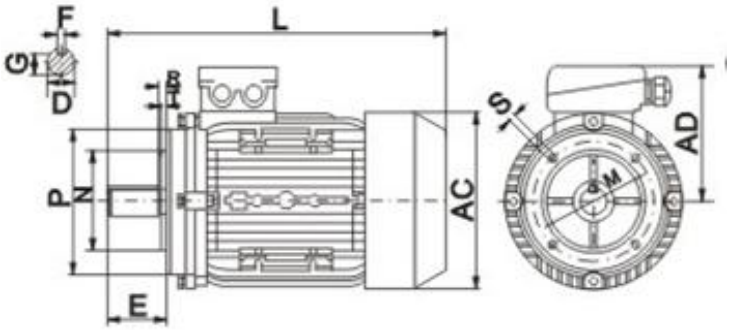

Габарит	Размеры, мм											
	D	E	F	G	M	N	P	S	T	AC	AD	L
63	11	23	4	9	75	60	90	M5	3	130	115	230